リフター付バンドソー

AKIYAMA TYPE

400ST-AL

腰を痛めず、高能率作業。

スイッチ1つで鮪・カジキをバンドソーのテーブルの高さまで持ち上げるリフターを装備。腰を痛めることもなく、1人で楽々作業でき、切断・解体の能率が一段とアップします。

■リフターの下へ異物が狭まってもテーブルは上方向に自在なので故障がありません。
■鮪、カジキなどの冷凍鮮魚の解体切断。　■あらゆる冷凍魚の切断解体。
■フィッシュブロックなど冷凍食品の切断加工。　■小型サイズ・大型能力。　その他特色いろいろ。

〈機械寸法図〉

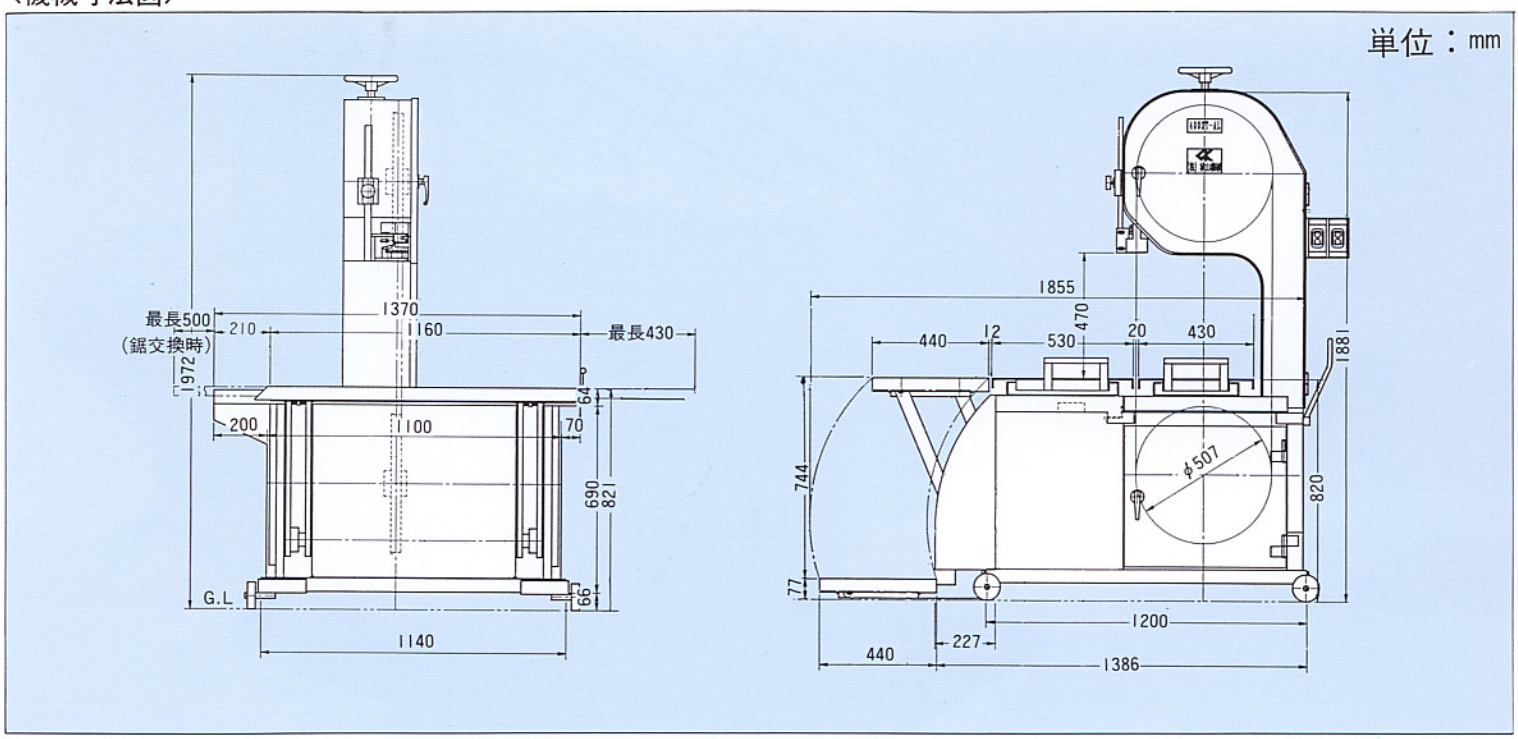

〈仕様〉

	400ST-AL
最大挽き割り高さ	470mm
テーブルサイズ	980mm×1160mm
テーブル面高さ	820mm
テーブル移動距離	2300mm
機械重量	830kg
帯鋸刃サイズ	0.8mm×35mm×3820mm
帯鋸刃周速度	917／1095rpm
バンドソーモーター	2.2kW×4p
リフトモーター	1.5kWギヤードモーター
リフトテーブルサイズ	440mm×1160mm
リフト昇降速度	3.5sec／50Hz　3sec／60Hz
リフト昇降能力	250kg
電源	三相交流200V　50／60Hz

※弊社では、常に製品の改良を心掛けておりますので、カタログの写真、仕様が納入製品と多少異なる事があるかもしれません。予め御諒承下さい。

株式会社 秋山機械

静岡市北丸子1丁目30番10号（静岡機械金属工業団地内）
〒421-01　TEL(0542)59－2779㈹　FAX(0542)57－1738

代理店